FLV

HIVE BOX BEE

La vie de château dans votre véhicule

FLYINGVISION SAS

10 allée Alessandro Volta
13500 Martigues

Tél standard : **09 71 26 40 51**
Tél commercial : **06 74 81 08 93**
Email : info@flv -van.com
Web : www.flv -van.com

FLV-VAN par FLYINGVISION SAS FLV-VAN www.flv-van.com flv_van

DESCRIPTIF TECHNIQUE:

Box de voyage permettant de cuisiner et dormir dans votre véhicule de tous les jours. Module cuisine intégré dans un tiroir sur glissière, structure de lit dépliablesur la partie avant pour un couchage 2 personnes. Fabriqué en contre-plaqué bouleau 15mm, finition filmé gris clair et brut verni, cloisons en 12mm filmé noir. La box dispose de 4 pieds rotulés réglable en hauteur. Glissière charge lourde 200Kg en acier zingué. Trappes d'accès sur charnières amorties. Poids : 45kg

VEHICULES COMPATIBLES:

- Audi Q7
- BMW X3 / X5
- Citroën C4
- Fiat Freemont
- Ford Kuga
- Jeep Grand Cherokee
- Kia Sorento
- Land Rover Discovery
- Mazda CX-9
- Dacia Jogger
- Nissan X-Trail
- Peugeot 5008
- Renault Koleos / Kangoo
- Seat Alhambra
- Skoda Yeti
- Suzuki S-Cross
- Volkswagen Passat / Touran
- Volkswagen Caddy
- Volvo V90 / XC60 / XC90

(compatibilité sur demande)

COMPOSITION:

- Lit dépliant
- Frigo 12V 15L
- Réserve d'eau 2x12L
- Evier souple repliable
- Douchette avec flexible 1,5m
- 2 compartiments rangement
- Flexible récupération eaux usées
- x4 sangles de fixation avec anneaux d'ancrage
- Réchaud gaz 1 feu (cartouche gaz CP 250 non fournie)
- Pompe immergée 12V alimentation prise allume cigare mâle, interrupteur ON/OFF

OPTIONS:

- Structure du lit dépliable avec pièces de réglage en hauteur
- Matelas 3 volets, assemblés en portefeuille, Mousse épaisseur 6 cm, dureté HR45 Kg/m3, tissu intérieur doux façon pelage.
- Frigo12V à compression, capacité 15L, alimentation via prise allume cigare mâle. Application Bluetooth pour réglage de la température à distance. Plage de température : -20° C à +20°C. Système de protection de la batterie de votre voiture, 3 modes disponibles pour éviter une décharge. Poids 8,6Kg.

TARIFS PUBLIC 2022:

• HIVE BOX BEE	3150€TTC
• Sommier + structure du lit	400€TTC
• Frigo 12v 15L à compression	360€ TTC
• Matelas 3 volets HR45épaisseur 6cm	480€ TTC
• Pack complet (HIVE BOX + options)	4390€ TTC

Photos non contractuelles

FLV

FLV

HIVE BOX BEE
DIMENSIONS

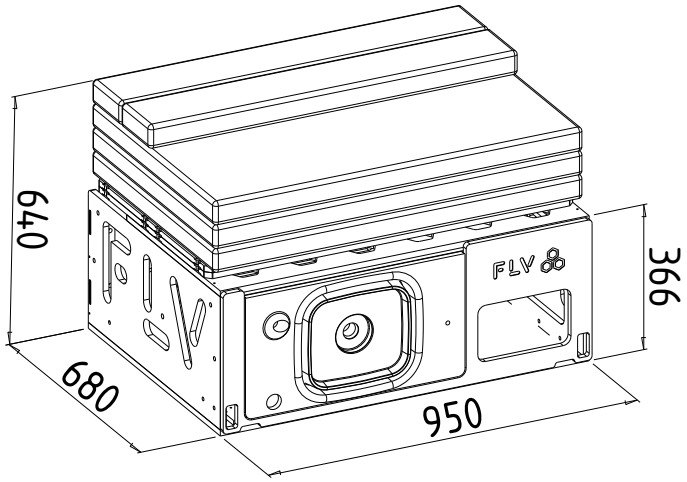

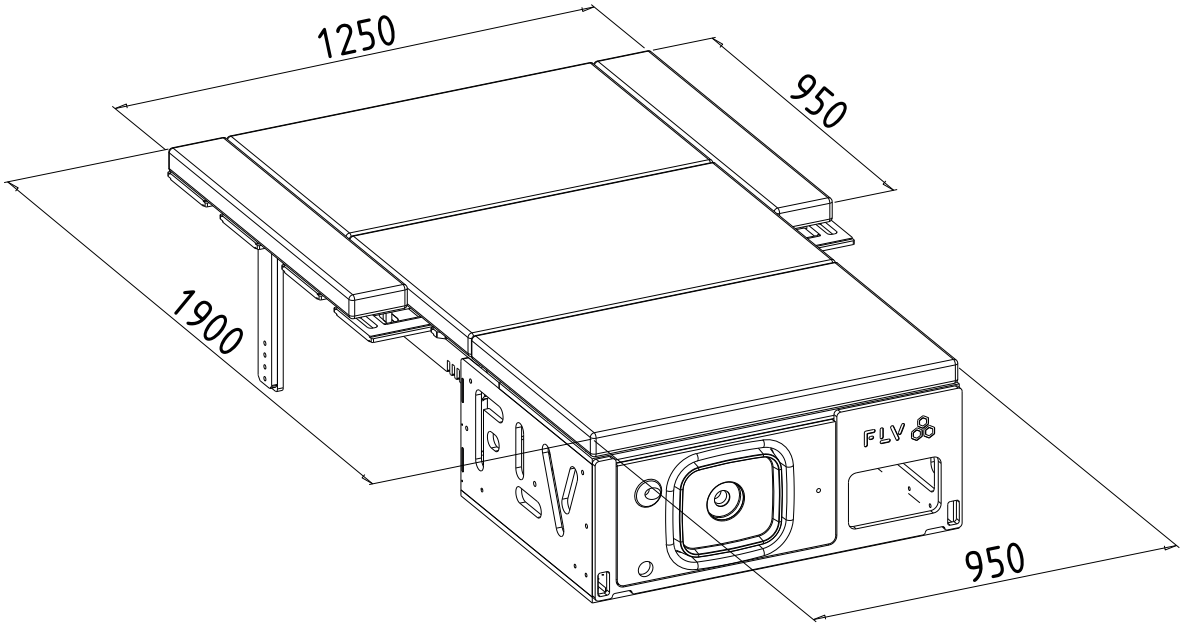

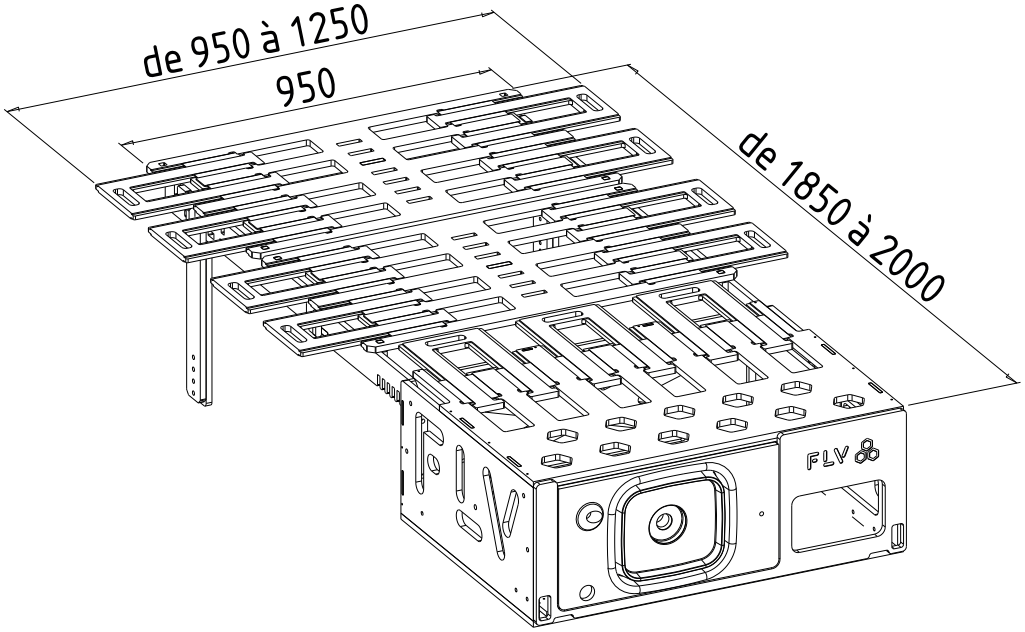

FLV

FLV

FLV

FLV

FLV